DETTAGLI COLLEGAMENTI - TAV.2

SCALA 1:10

PB01 - Piastra di base per HEA500 - SENZA CONTROVENTI

1:10

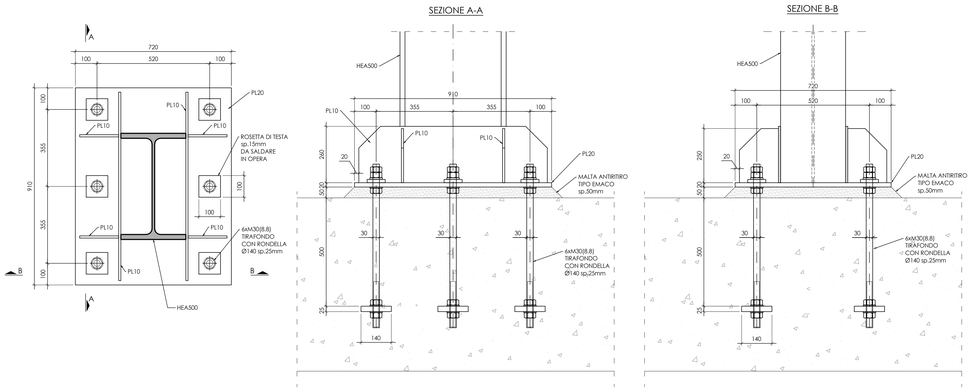

PB01b - Piastra di base per HEA500 - CON CONTROVENTO CHS273x8

1:10

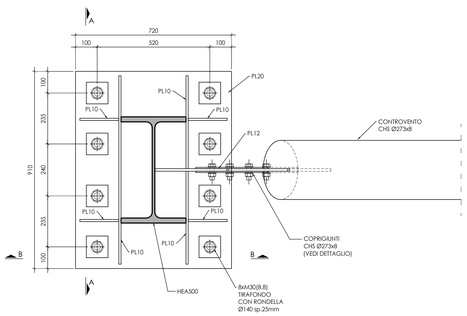

SEZIONE B-B

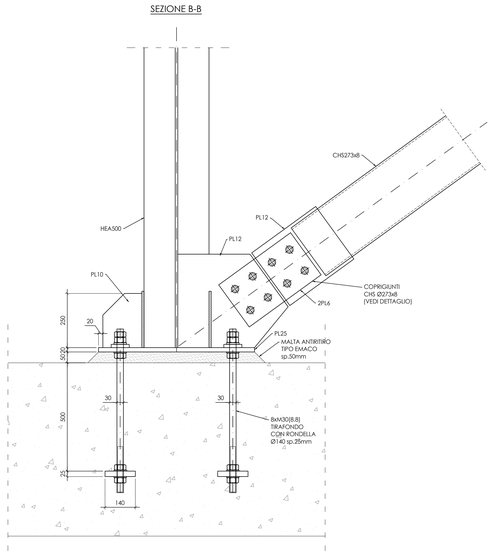

D04 - GIUNTO CENTRALE CONTROVENTI CHS273x8

1:10

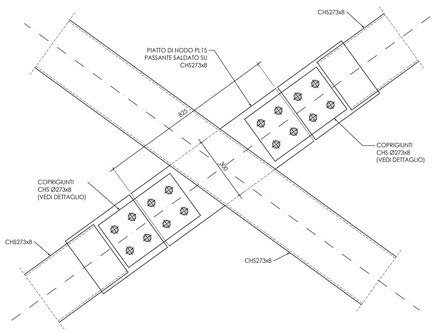

DETTAGLIO - CHS273x8

1:10

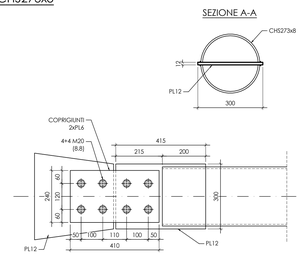

DETTAGLIO - HE200A

1:10

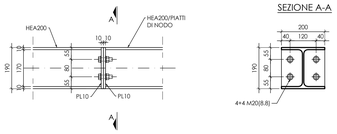

D02 - NODO INTERMEDIO COLONNA CON CONTROVENTI CHS273x8 E HEA200

1:10

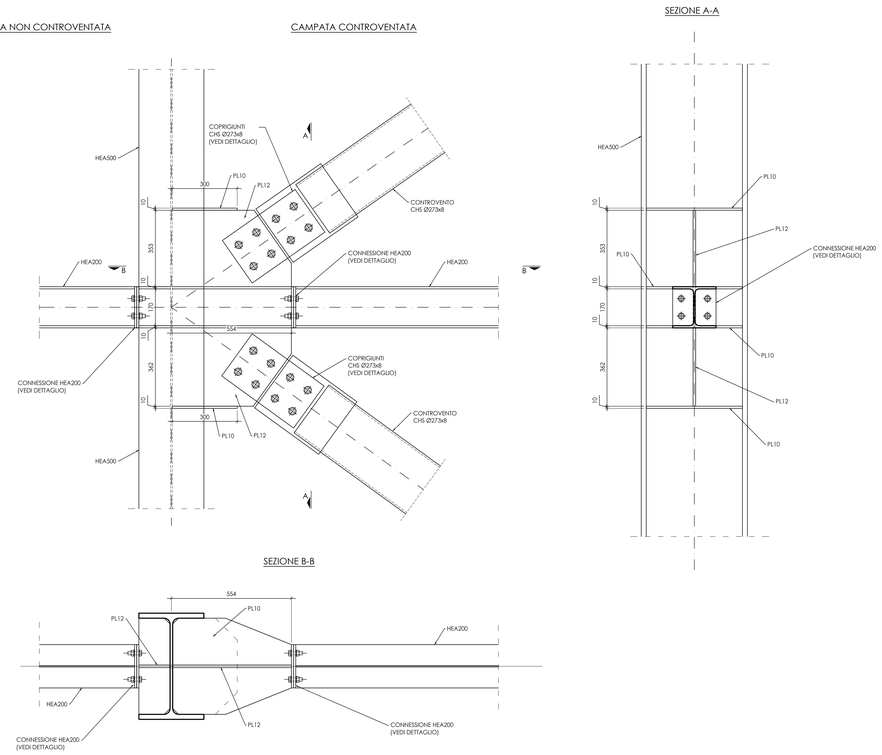

D03 - NODO DI TESTA COLONNA

1:10

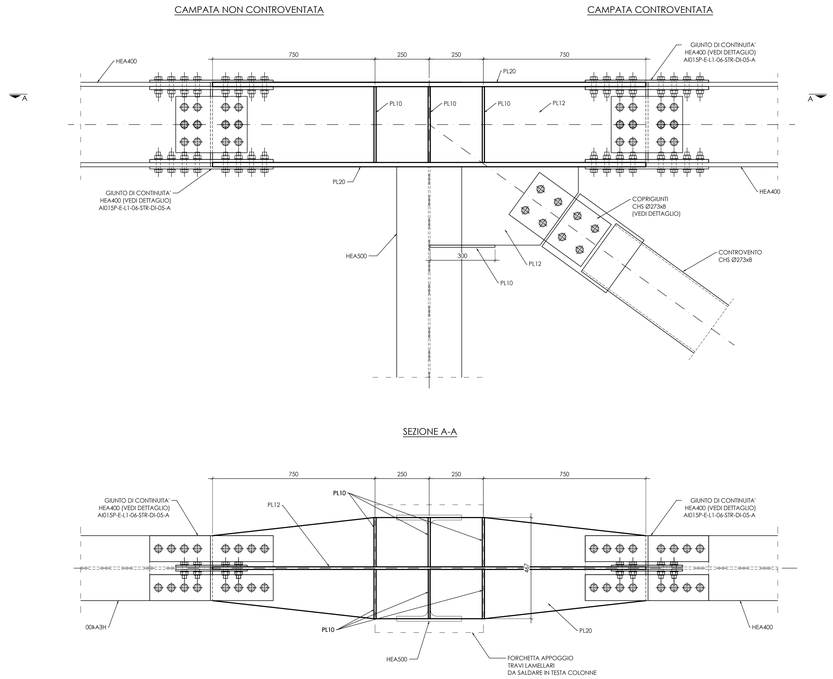

NOTE

- PER I MATERIALI E LE INDICAZIONI COSTRUTTIVE GENERALI FARE RIFERIMENTO ALLE INDICAZIONI RIPORTATE NELL'ELABORATO:

  - AI015P-E-LL-00-STR-DI-00-A - NOTE GENERALI

- I PRODOTTI COMMERCIALI INDICATI NEL PROGETTO SONO INDICATIVI, SARA' POSSIBILE L'ADOZIONE DI PRODOTTI EQUIVALENTI CON CARATTERISTICHE PARI O SUPERIORI AI PRODOTTI INDICATI. TALI VARIAZIONI DOVRANNO ESSERE COMUNICATE E APPROVATE DALL'UFFICIO DI DIREZIONE LAVORI.

- PORRE PARTICOLARE ATTENZIONE AL POSIZIONAMENTO DI EVENTUALI FERRI DI RIPRESA O TIRAFONDI ALL'INTERNO DEL GETTO DELLE FONDAZIONI PER PERMETTERE LA REALIZZAZIONE DELLE STRUTTURE IN ELEVAZIONE DELLA FASE SUCCESSIVA.

- TUTTI GLI ELABORATI GRAFICI FANNO RIFERIMENTO AD UN LIVELLO DI PROGETTAZIONE ESECUTIVA E COME TALI DOVRANNO ESSERE PORTATI AD UN LIVELLO DI PROGETTAZIONE COSTRUTTIVA A CARICO DELL'IMPRESA ESECUTRICE PRIMA DELLA MESSA IN OPERA DELLE STRUTTURE, TALI ELABORATI COSTRUTTIVI DOVRANNO ESSERE SOTTOPOSTI AD APPROVAZIONE DELLA DIREZIONE LAVORI.

- TUTTE LE MISURE E LE QUOTE INDICATE DOVRANNO ESSERE VERIFICATE IN COERENZA ALLO STATO COSTRUTTIVO DEL PROGETTO, ANCHE IN ACCORDO ALLE ALTRE DISCIPLINE, ED EVENTUALMENTE ADEGUATE DI CONSEGUENZA.

- I NODI DI COLLEGAMENTO DELLE CARPENTERIE METALLICHE SONO RAPPRESENTATI NELLE LORO CONFIGURAZIONI PREVALENTI, QUALORA SIANO NECESSARIE MODIFICHE PER ADATTAMENTI DI CANTIERE E/O DI MONTAGGIO SI VALUTERANNO SOLUZIONI ALTERNATIVE PROPOSTE DALL'IMPRESA ESECUTRICE.

- QUANDO PREVISTO L'UTILIZZO DI TERRENO DI RIPORTO E' SEMPRE NECESSARIO PREVEDERNE LA CORRETTA COMPATTAZIONE A STRATI PER GARANTIRE UNA SUFFICENTE CAPACITà PORTANTE E LA RIDUZIONE DEL VOLUME DEI VUOTI CHE POTREBBE PORTARE A CEDIMENTI INDESIDERATI

PIANTA CHIAVE

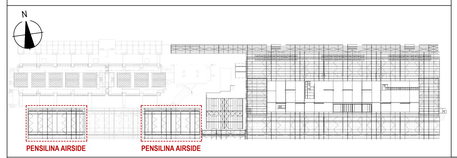

ENAC
ENTE NAZIONALE PER L'AVIAZIONE CIVILE

Ente Nazionale per l'Aviazione Civile

AEROPORTO CIVILE DI LAMEZIA TERME (CZ)

SACAL

LOTTO L1 - Sviluppo aerostazione passeggeri
CUP: H84G22000030009
LOTTO L2 - Interventi per la security e la digitalizzazione
CUP: H86I22000390002
LOTTO L6 - Potenziamento delle reti di sottoservizi e impianti tecnologici
CUP: H84G22000060009

PROGETTO ESECUTIVO

LOTTO L1

PENSILINA ARISIDE - AMBITO 06
DETTAGLI COLLEGAMENTI - TAV.2

GRUPPO DI PROGETTAZIONE
Raggruppamento Temporaneo di Professionisti

PROGETTI A.L. — Direttore Tecnico e Responsabile integrazione prestazioni specialistiche: ing. Filippo Buiola; Geologia: dott. Emanuele Friesa; Progettazione strutture: ing. Alessandro Caccatori; Project Manager: ing. Emanuela Perina; CSP: arch. Elisabetta Fiorini

ACTIVE ENGINEERING S.r.l. — Direttore Tecnico: ing. Gianbattista Parletti; Progettazione Specialistica Impianti: ing. Marco Bergami; P.I. Daniele Togni; ing. Enrico Facchinetti

AERTEC — Direttore tecnico: ing. Aeronáutico Carlos Berenguer López; Responsabile sistemi di trasporto: ing. Pedro Tena Calderón

VALLE 3.0 — Direttore tecnico: arch. Emanuela Valle; Progettazione architettonica: arch. Maria Camilla Valle; arch. Leonardo Giovannozzi

incide — Direttore tecnico e progettazione strutturale: ing. Gianluca Vallerini; Coordinatore progettazione strutture: ing. Matteo Pagnozzi

CODICE ELABORATO									REVISIONE		
Fase	Lotto	Ambito	Disciplina	Tipo	Numero	Rev	Scala		Id.	Data	Descrizione
E	L1	06	STR	DI	06	A	1:10		A	FEBBRAIO 2025	EMISSIONE
NOME FILE:	AI015P-E-L1-06-STR-DI-06-A.dwg								REDAZIONE:	M. PIOVESAN	INCIDE

Visto del Committente: **Società Aeroportuale Calabrese S.p.A.**

INTERVENTO FACENTE PARTE DEL	IL RESPONSABILE DEL PROCEDIMENTO:	IL POST HOLDER DI AREA:
Contratto Istituzionale di Sviluppo "CIS VOLARE"	ing. Ferdinando Saracco	OPERATIONAL SERVICES MANAGER: Emilio Parrilla PASSENGER EXPERIENCE MANAGER: Sabrina Milato PH PROGETTAZIONE: Ferdinando Saracco

Approvazione **ENAC:**